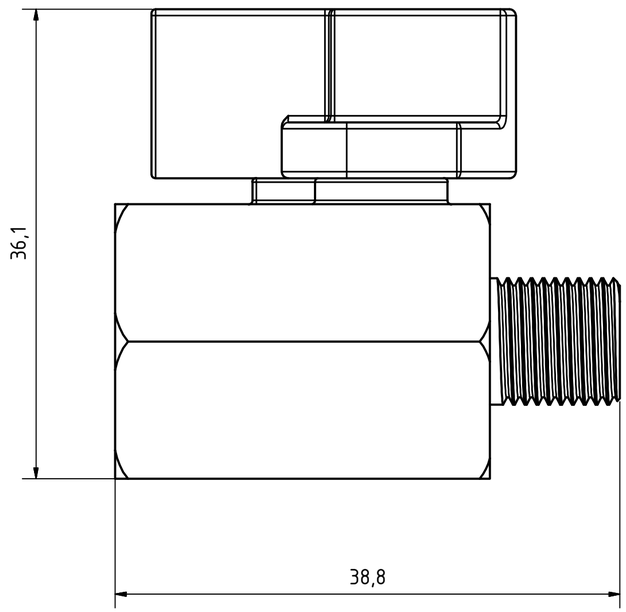

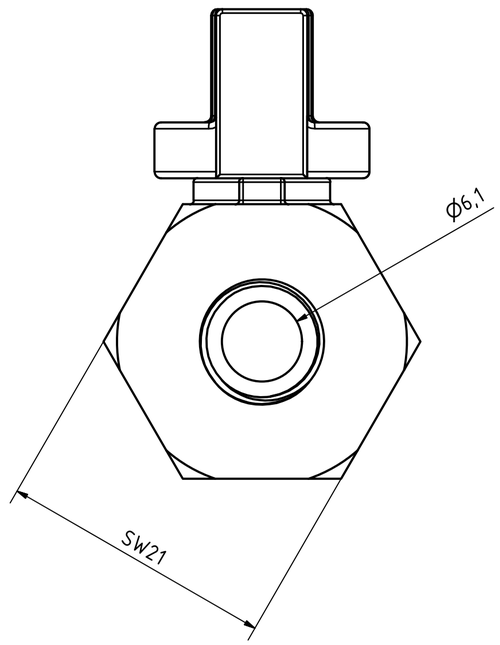

					Datum	Name
				Gezeichnet	29.01.2020	Hirt-Line
				Kontrolliert		
				Norm		
Status	Änderungen	Datum	Name			

Zubehör

KH-18 (neue Version)

1

A2